ruukki

# Покрівельна система Vintage™

## Інструкція з монтажу

## Vintage™

Натхненний архітектурою минулого, дах Ruukki Vintage™ поєднує традиційний стиль з сучасною зручністю.

Дах Vintage™ відзначається високою якістю на основі найсучаснішого «ноу-хау» в технологіях обробки матеріалів. Конструкція даху відображає традиційний фальцьований дах, споруджений власноруч. Вічний дизайн, поєднаний з легкістю монтажних робіт, зумовлює те, що така покрівля є оптимальною у разі реконструкції даху будинку.

## Розроблено для суворих кліматичних умов

Покрівля Vintage™ розроблена для суворих кліматичних умов, витримує літню спеку, осінні дощі і зимові морози. Якщо ви обираєте марку Ruukki, то отримуєте гарний дах на десятиріччя.

Основна перевага даху Vintage™ полягає в унікальному кольоровому покритті поверхні. Нове кольорове покриття Purex™ надає поверхні надзвичайної стійкості, ефективно захищаючи від корозії та вологи, а також зберігає свій колір, незважаючи на ультрафіолетове випромінювання. Фірма Ruukki не тільки заявляє про переваги покрівлі, а й надає гарантію на естетичні та технічні властивості продукції.

## Зміст

Компоненти даху Vintage™ ..... 3
Прийом поставки ..... 4
Розвантаження і переміщення листів покрівлі ..... 4
Доведення до потрібних розмірів ..... 4
Техніка безпеки ..... 4
Перевірка розмірів даху ..... 4
Замовлення матеріалів ..... 5
Підготовка основи під покрівлю ..... 5
Підняття листів покрівлі ..... 6
Методи та напрямки монтажу ..... 7
Закріплення листів покрівлі ..... 7
Монтаж покрівельних листів ..... 8
Облаштування внутрішнього стику ..... 9
Нарощування листів покрівлі ..... 11
Звис покрівлі ..... 11
Покрівельні планки ..... 12
Обслуговування покрівлі ..... 13
Детальні креслення 1/2 ..... 14
Детальні креслення 2/2 ..... 15

Методи монтажу покрівлі, що розглядаються у відповідному розділі цієї інструкції, є рекомендованими. Вибір методу залежить від типу та місця експлуатації покрівлі. Докладну інформацію, яка стосується інструкцій та методів монтажу, можна одержати за адресою www.ruukkidim.com.ua у мережі Інтернет.

Для ознайомлення з загальними інструкціями з монтажу покрівлі звертайтеся до інформації, що надається інженерами-проектувальниками, або до відділу технічної підтримки споживачів фірми Ruukki.

## Параметри продукції

| | |
|---|---|
| Назва | Vintage™ |
| Код | SR30-1120 |
| Висота профілю | 30 мм |
| Корисна ширина | 1120 мм |
| Габаритна ширина | 1143 мм |
| Мінімальна довжина | 800 мм |
| Максимальна довжина | 7500 мм |
| Відстань між рисунками | 1400 мм |
| Мінімальний нахил | 8° |
| Товщина | 0,5 мм |
| Маса на 1 м$^2$ | 4,38 кг |
| Товарна одиниця | м$^2$ |
| Покриття | Purex™ |

## Матеріал

| | |
|---|---|
| Гарячецинкований сталевий лист | EN 10346 |
| Мінімальна кількість цинку | 275 г/м$^2$ |
| Пофарбовані сталеві деталі | EN 10169-1 |
| | EN 10169-2 |

## Допуски

| | |
|---|---|
| Деталі | EN 508-1 |
| Матеріал | EN 10143 |

## Кольори

- Червоний (RR29)
- Темно-коричневий (RR32)
- Чорний (RR33)
- Темно-сірий (RR23)
- Темно-зелений (RR11)

CE
EN 14782

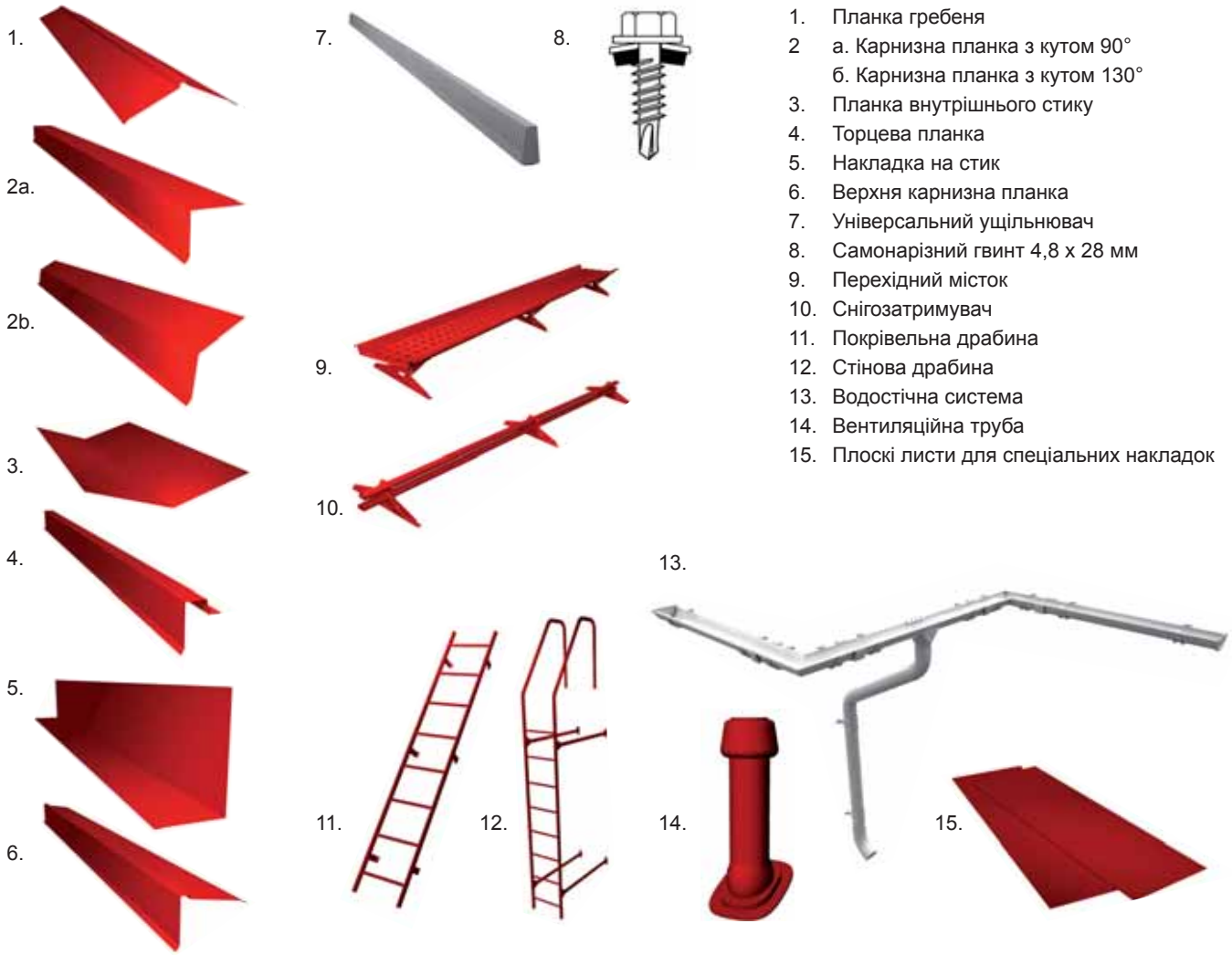


1. Планка гребеня
2 а. Карнизна планка з кутом 90°
   б. Карнизна планка з кутом 130°
3. Планка внутрішнього стику
4. Торцева планка
5. Накладка на стик
6. Верхня карнизна планка
7. Універсальний ущільнювач
8. Самонарізний гвинт 4,8 x 28 мм
9. Перехідний місток
10. Снігозатримувач
11. Покрівельна драбина
12. Стінова драбина
13. Водостічна система
14. Вентиляційна труба
15. Плоскі листи для спеціальних накладок

## Прийом поставки

При прийнятті продукції необхідно перевірити, чи відповідає продукція замовленню і чи всі елементи, зазначені в супроводжувальній накладній, включені до складу продукції. Про будь-які невідповідності, а також пошкодження продукції, що виникли внаслідок транспортування, негайно повідомте фірму Ruukki або торгове представництво фірми і зробіть відповідну позначку в транспортній накладній.

Про будь-які недоліки, виявлені при прийнятті продукції, необхідно повідомити протягом восьми днів після дати прийняття. Фірма Ruukki відмовляється від будь-якої відповідальності за витрати, пов'язані з заміною матеріалів або деталей покрівлі, встановлених з порушенням інструкції з монтажу.

## Розвантаження і переміщення листів покрівлі

При розвантаженні укладайте листи покрівлі на піддони з поверхнею, накритою листом картону або іншого плоского матеріалу, розміри якого приблизно відповідають розмірам листів покрівлі. В нормальних умовах штабелі листів покрівлі в упаковці або без упаковки можуть зберігатися протягом одного місяця. Для більш тривалого зберігання необхідно накрити штабелі захисним матеріалом і розташувати на похилій поверхні таким чином, щоб забезпечити стікання та випаровування води.

При розвантаженні окремих листів покрівлі необхідно стежити, щоб при підніманні листи не терлися один об одного. Рекомендується тримати лист за стикувальні краї. Для підняття листів у необхідній кількості на дах будинку необхідно використовувати вантажопідйомний пристрій.

## Доведення до потрібних розмірів

Листи покрівлі поставляються обрізаними згідно з заданими розмірами. Але в разі спорудження покрівлі з внутрішніми стиками, вальмової покрівлі або покрівлі з витяжними трубами листи необхідно розрізати безпосередньо на будівельному майданчику. Для розрізання використовується ручна циркулярна пилка (придатна для нарізання сталевих листів), ножиці, вирубна машина або будь-який інший інструмент, який не спричиняє нагрівання матеріалу при розрізанні. Не допускається розрізання за допомогою інструмента з абразивним відрізним кругом.

У разі недотримання цієї вимоги гарантія виробника на продукцію покрівлі стає недійсною.

Перед розрізанням накрийте листи, щоб не пошкодити поверхню гострими обрізками.

Будь-які сталеві стружки матеріалу, що утворюються при свердлінні або розрізанні листів у процесі монтажу, необхідно ретельно видалити щіткою. Потрібно також зафарбовувати подряпини або інші пошкодження фарбового покриття рекомендованою для цього фарбою.

## Техніка безпеки

Виконуйте роботи з листами покрівлі, працюючи в захисному одязі і захисних рукавичках. Будьте обережні при доторканні до гострих країв і кутів листів. Тримайте лист за передній зім'ятий край – у цьому разі забезпечується надійне захоплення листа і відсутній контакт з гострими кутами.

Не допускається проходження людей під піднятим листом або пакетом листів. Для вантажопідйомних операцій з листами використовуйте надійні стропи, розраховані на відповідну масу вантажу і правильно закріплені. Не можна переміщати листи при сильному вітрі. Перебуваючи на даху, необхідно пересуватися з обережністю. Застрахуйтеся за допомогою запобіжного троса і одягніть взуття на м'якій підошві.

При роботі з листами покрівлі дотримуйтеся всіх передбачених правил техніки безпеки.

## Перевірка розмірів покрівлі

Перед укладенням листів перевірте площинність поверхні основи під покрівлю, діагональні розміри поверхні і прямолінійність гребеня і карнизів. Влаштовуйте листи покрівлі під прямим кутом (90°) до лінії карниза. Якщо виникають труднощі у зв'язку з монтажем, звертайтеся до відділу технічної підтримки споживачів фірми Ruukki.

## Замовлення матеріалів

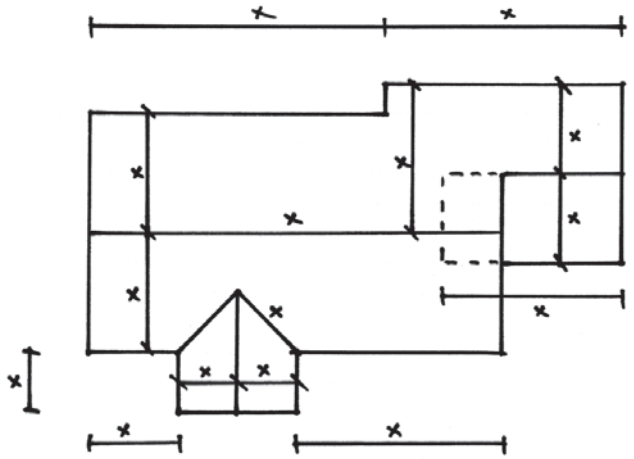

Фірма Ruukki поставляє матеріали покрівлі згідно з розмірами, наведеними замовником. Задані розміри зазначені на кресленнях конструкцій. Також можна користуватися спрощеними кресленнями, на яких зазначені тільки основні розміри.

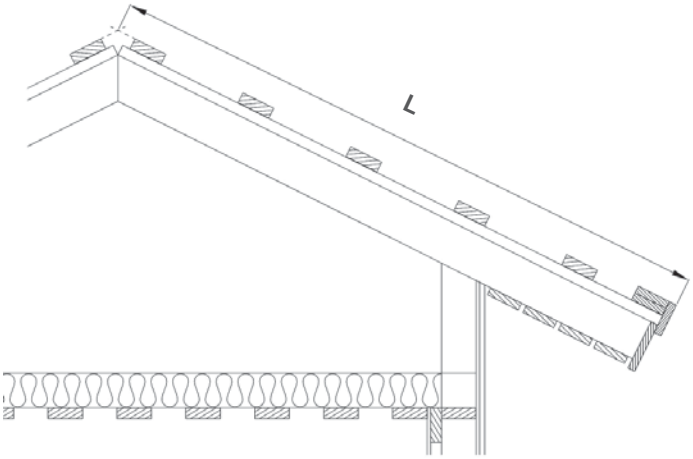


Довжина L поверхні покрівлі або листа матеріалу вимірюється від зовнішньої поверхні крайньої карнизної планки до середньої лінії гребеня. Для того щоб якомога точніше визначити розміри покрівлі, які повинні бути зазначені в замовленні, необхідно виміряти довжину поверхні покрівлі в декількох місцях.

## Підготовка основи під покрівлю

### Гідроізоляція

Влаштування шарів гідроізоляційного матеріалу потрібно виконувати горизонтально, розпочавши від карнизів, поверх кроків. У місцях розташування карнизів або у торцевій частині покрівлі матеріал повинен виступати за край стіни принаймні на 200 мм. Для остаточного закріплення матеріалу використовуйте дерев'яні рейки, наприклад рейки з розмірами 22 x 50 мм. Рейки укладаються на шар матеріалу вздовж кроків. Матеріал повинен провисати в проміжках між кроквами.

Біля гребеня укладайте гідроізоляційний матеріал згідно з інструкціями, наведеними на детальних кресленнях. У разі виникнення труднощів звертайтеся до відділу технічної підтримки споживачів фірми Ruukki. Спеціалісти відділу нададуть необхідну консультацію з врахуванням особливостей конкретної конструкції гребеня.

Гідроізоляційний матеріал влаштовується з напуском близько 150 мм вздовж горизонтальних стиків. Нарощування гідроізоляційного матеріалу по довжині здійснюється на кроквах з перекриттям не менше 100 мм.

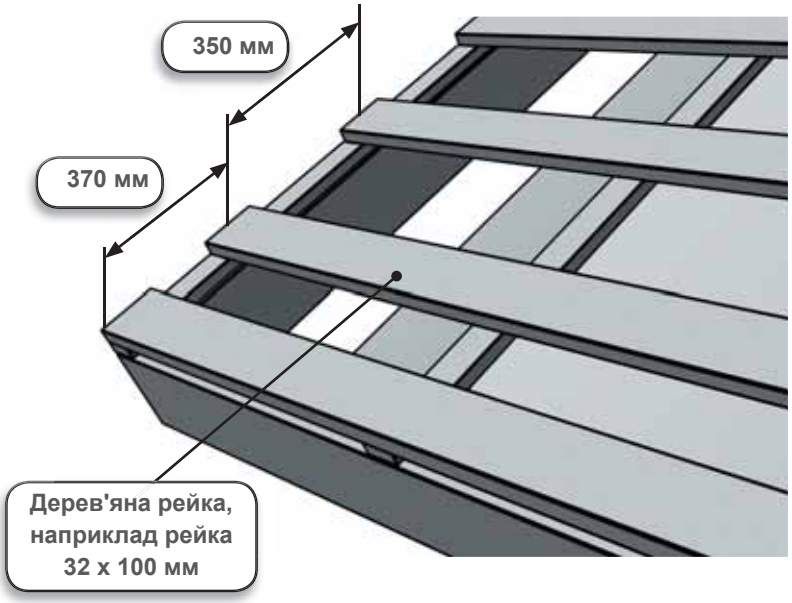


### Лати

Як лати для покрівлі з кроком кроквяних ферм 900 мм або 1200 мм використовуються дерев'яні рейки 32 x 100 мм. Інформацію про точну товщину лат можна одержати у проектувальника.

Укладення лат для листів покрівлі варто починати від того карниза, від якого буде починатися монтаж покрівлі. Такий порядок є важливим за наявності ступінчастих карнизів. При монтажі необхідно враховувати суміщення рисунків профілю покрівлі.

Відстань від зовнішньої поверхні крайньої лати до середньої лінії другої лати повинна становити 370 мм. Відстань між середніми лініями інших лат повинна становити 350 мм.

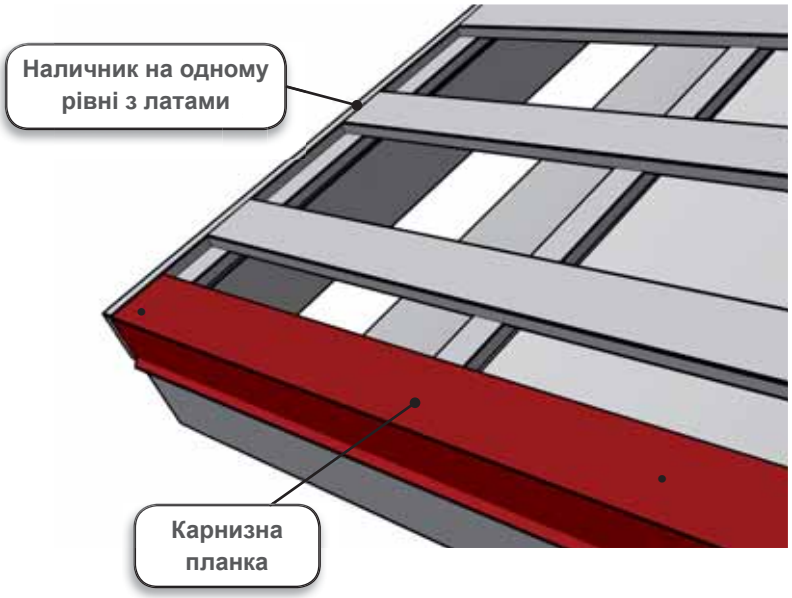


### Встановлення наличника

Для покрівлі Vintage™ наличники встановлюються на одному рівні з латами. Карнизні планки прикріплюються до наличників.

### Встановлення карнизних планок

Перед монтажем покрівлі необхідно встановити карнизні планки. Планки вирівнюються і закріплюються на крайній латі за допомогою оцинкованих самонарізних гвинтів. Планки встановлюються з перекриттям приблизно 100 мм.

## Підняття листів покрівлі

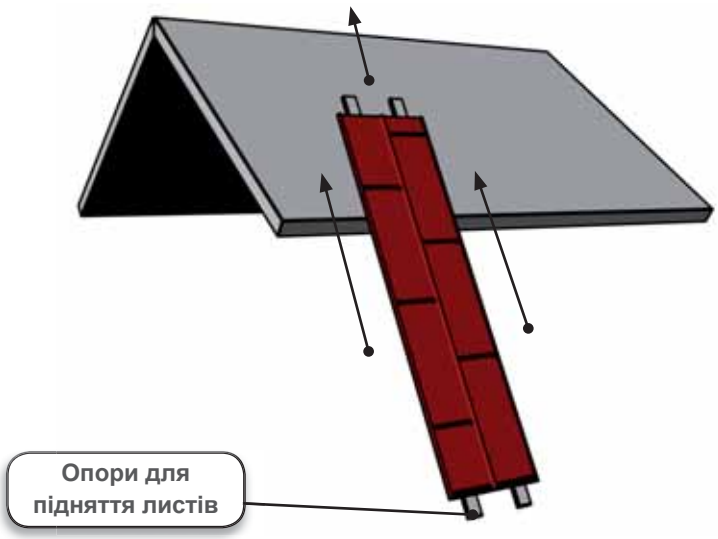


Листи покрівлі не варто піднімати, тримаючи лист за край по ширині листа. Рекомендується піднімати листи, тримаючи їх за стикувальні краї. Деякі листи необхідно піднімати, використовуючи похилі опори, які встановлюються на землі і спираються на карниз. Листи можна подавати у напрямі знизу вгору, тримаючи лист за обидва стикувальні краї. Не можна проходити під піднятими листами.

## Методи та напрямки монтажу

Листи покрівлі монтуються зліва направо або справа наліво. При укладенні листів зліва направо необхідно підняти край попереднього листа і під нього підкласти край наступного листа.

Монтаж листів покрівлі на двосхилому даху починається від торця, а на вальмовому даху – від точки дотику схилів. Листи вирівнюються відносно карниза, а не відносно торця.

Якщо монтаж покрівлі починати з укладення довгих листів, то вирівнювати краї листів відносно карниза (перпендикулярно карнизу) буде легше.

## Закріплення листів покрівлі

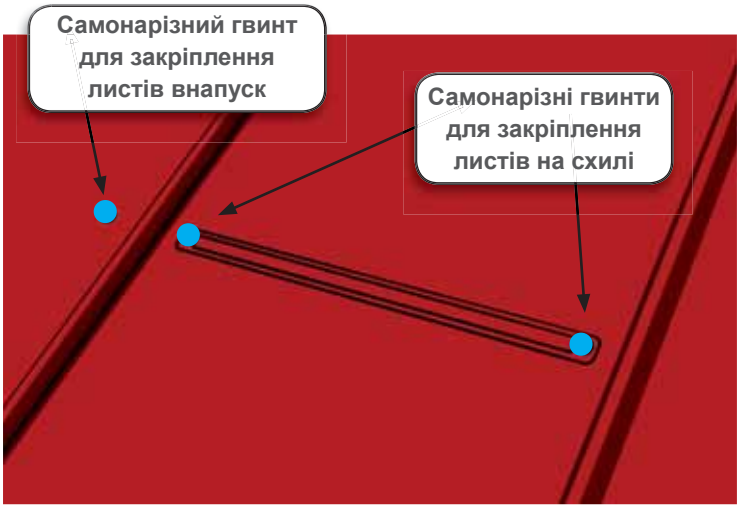


Листи покрівельної системи Vintage™ закріплюються до лат за допомогою двох самонарізних гвинтів на кожному рисунку профілю. Для закріплення листів до дерев'яних лат використовуйте самонарізні гвинти 4,8 x 28 мм.

На стиковому з'єднанні внапуск закріпіть листи за допомогою таких самих самонарізних гвинтів, розташовуючи гвинти на одному рівні з рисунком листів.

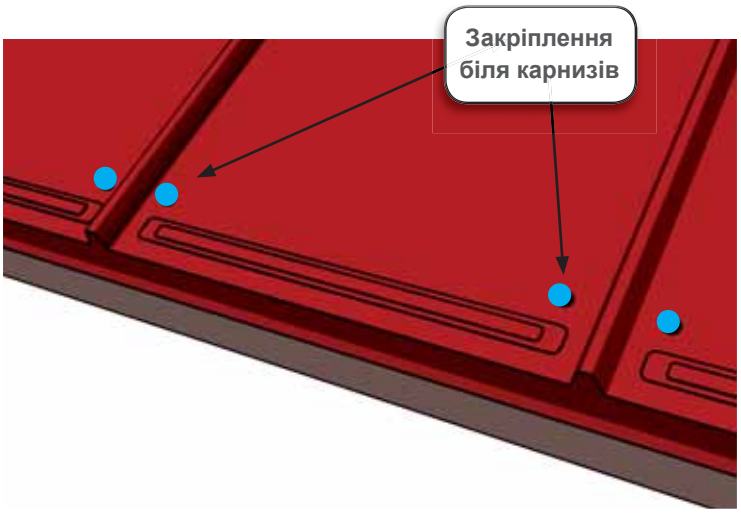


Біля карнизів закріпіть кожний лист за допомогою двох самонарізних гвинтів, розташованих на відстані приблизно 30 мм від горизонтального рисунка профілю у напрямі від краю листа до гребеня.

Інструкції з укладення і закріплення листів покрівлі розроблялися з врахуванням піднімальної сили вітру на карнизах, температурного розширення листів, а також вимог щодо щільності укладення листів і зовнішнього вигляду з'єднань листів.

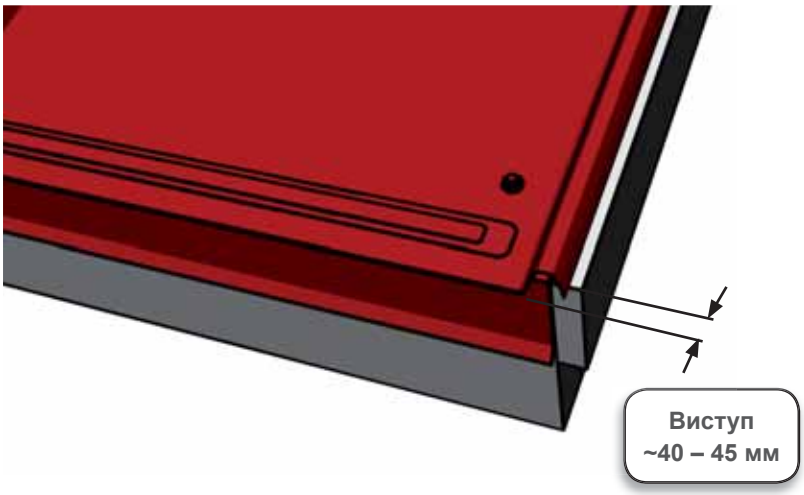


Перший лист покрівлі укладається з того боку, з якого починається монтаж покрівлі. При укладенні листа необхідно забезпечити виступ 40 – 45 мм над карнизом.

Закріпіть лист біля карниза одним самонарізним гвинтом і тимчасово біля гребеня.

Якщо монтаж починається з короткого листа, рекомендується тимчасово з'єднати два листи і повторити вищеописані операції для того, щоб вирівняти листи.

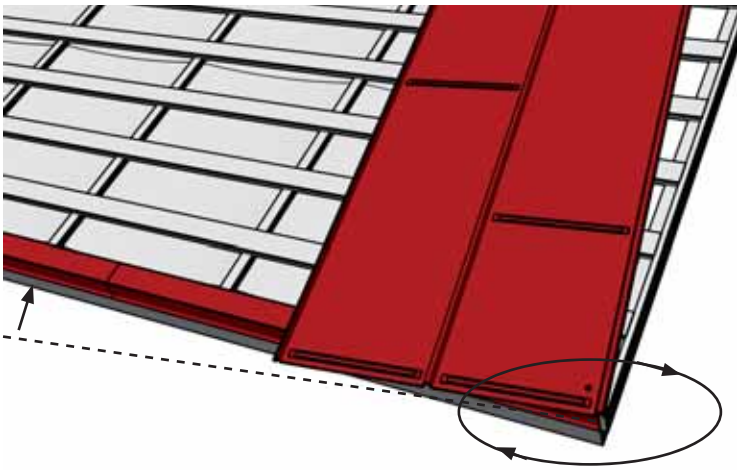

Видаліть самонарізний гвинт, призначений для тимчасового закріплення листа біля гребеня, і вирівняйте лист відносно карниза. Заміряйте виступи біля правого і лівого кутів листа. Якщо виступи 40 – 45 мм однакові, то лист вирівняний правильно.

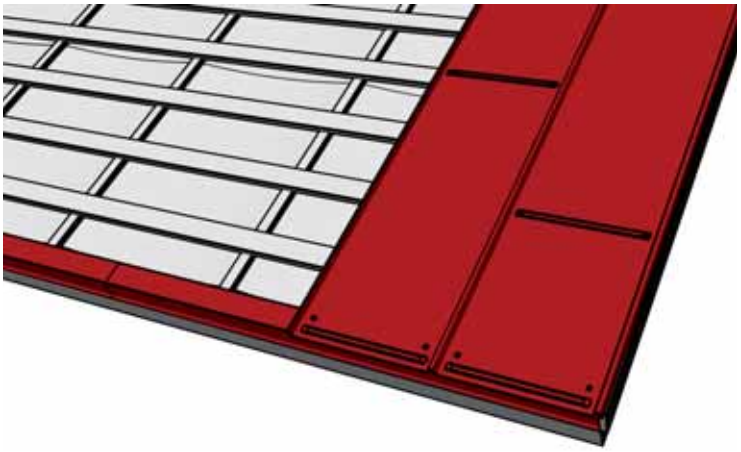

Закріпіть лист в правильному положенні згідно з інструкцією (див. ст. 7).

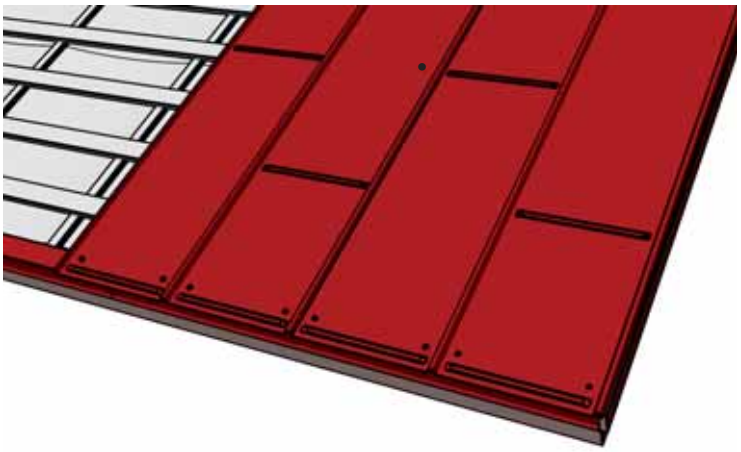

Змонтуйте наступний лист. Закріпіть листи до лат і на стиках згідно з інструкцією.

Продовжуйте процедуру монтажу покрівлі, виконуючи вищеописані операції.

Після закінчення монтажу видаліть металеві частки, що залишилися після обрізання листів або свердлення отворів у листах, за допомогою м'якої щітки. Пофарбуйте ділянки поверхні з пошкодженим фарбовим покриттям за необхідності.

Дошки основи для внутрішнього стику укладаються на одному рівні з латами вздовж усієї поверхні покрівлі. Між дошками необхідно залишити проміжки приблизно 20 мм для вентиляції.

Карнизну планку необхідно обрізати згідно з заданою формою і встановити в кутовій частині внутрішнього стику.

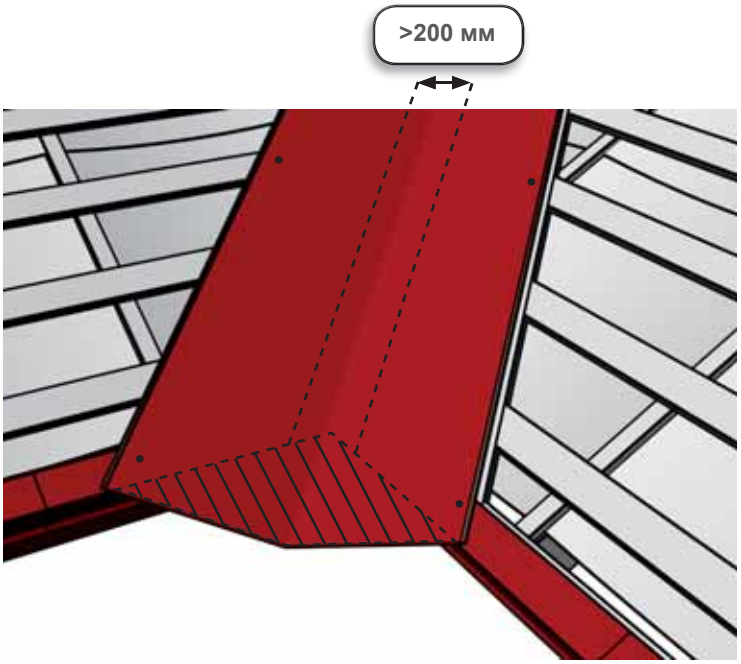


Змонтуйте планку внутрішнього стику даху на її місце, закріпивши за допомогою оцинкованих самонарізних гвинтів. Планка внутрішнього стику у місці з'єднання мусить мати перекриття щонайменше 200 мм. Рекомендується використання мастики для герметизації місця з'єднання.
Виріжте і розташуйте кінець планки внутрішнього стику у відповідності до лінії карнизу.
Проведіть контрольні лінії-риски на планці внутрішнього стику, щоб в подальшому можна було вирівняти листи вздовж внутрішнього стику даху.
Мінімальна відстань між контрольними рисками (що показує положення покрівельних листів) має бути щонайменше 200 мм. Планка внутрішнього стику мусить заходити щонайменше на 250 мм під покрівельні листи.

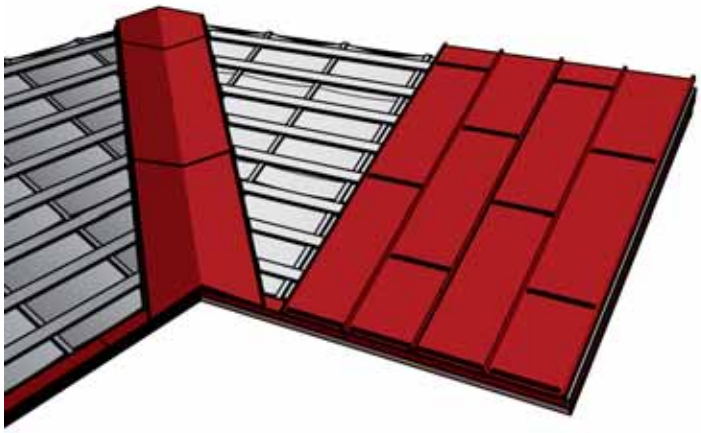

Укладіть всі повнорозмірні листи покрівлі. На цьому етапі монтажу даху не монтуйте листи, які необхідно обрізати.

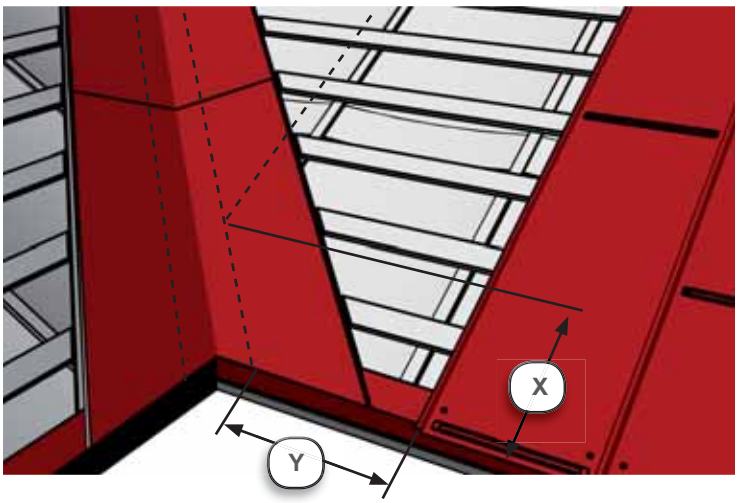


Виміряйте розміри ділянки для монтажу листа покрівлі – заміряйте від напрямної лінії до лінії напуску.

Спочатку накресліть лінію для укладення наступного листа покрівлі на латах.

Необхідно визначити два розміри, які використовуються для обрізання листа покрівлі, відносно напрямної лінії на планках внутрішнього стику: ширину по нижньому краю листа (Y) і відстань (X) від карниза до орієнтира лінії напуску.

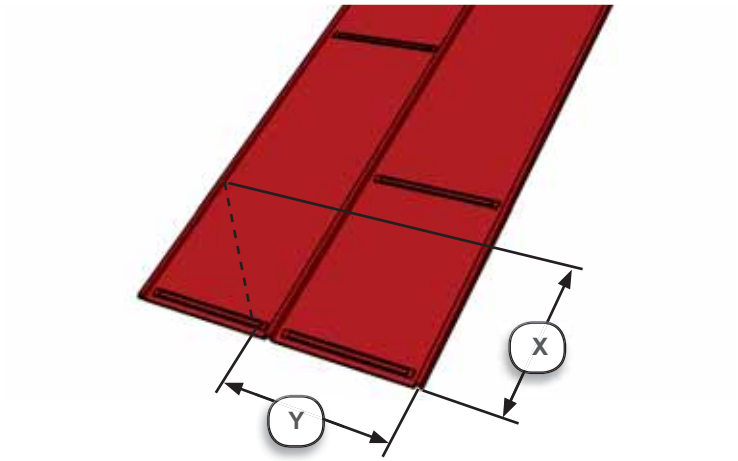


Накресліть лінії для обрізання листа покрівлі. Обріжте лист.

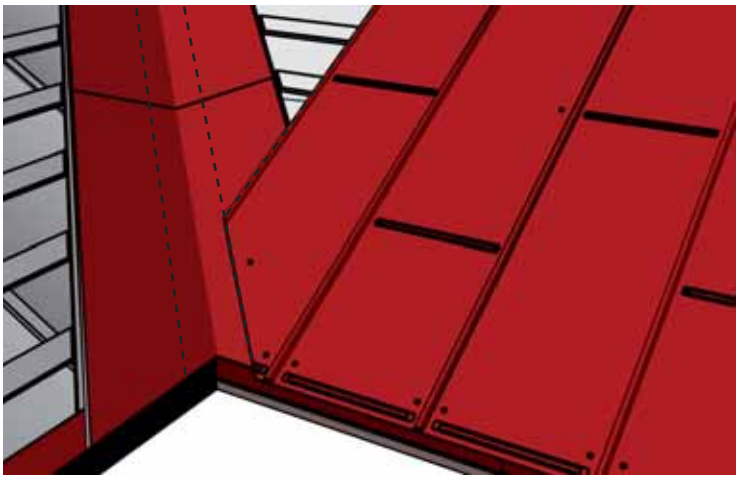

Накладіть обрізані листи покрівлі на листи внутрішнього стику. Перевірте, щоб край листа був розташований вздовж напрямної лінії на планці внутрішнього стику.

В місцях перекриття листів покрівлі і планок внутрішнього стику рекомендується прокласти ущільнювальний матеріал.

Закріпіть листи покрівлі, укладені вздовж внутрішнього стику, за допомогою самонарізних гвинтів. Плоску частину кожного листа закріпіть двома самонарізними гвинтами, розташованими в точках, однаково віддалених від кожного краю на одну третину ширини листа.

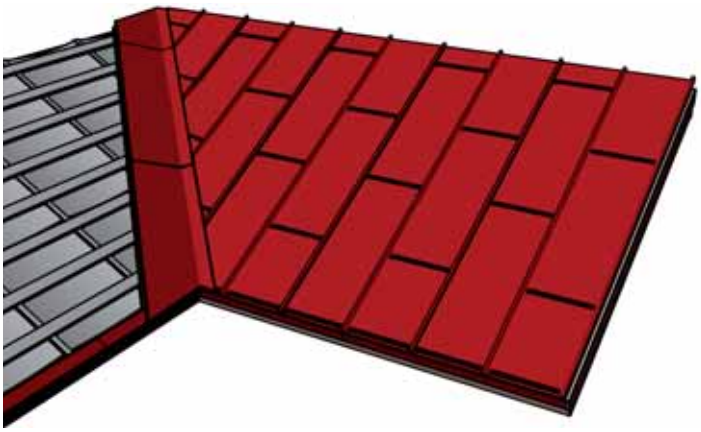

Продовжуйте процедуру монтажу, виконуючи вищеописані операції.

Після закінчення монтажу видаліть металеві частки, що залишилися після обрізання листів або свердлення отворів у листах, за допомогою м'якої щітки. Пофарбуйте ділянки поверхні з пошкодженим фарбовим покриттям за необхідності.

## Нарощування листів покрівлі

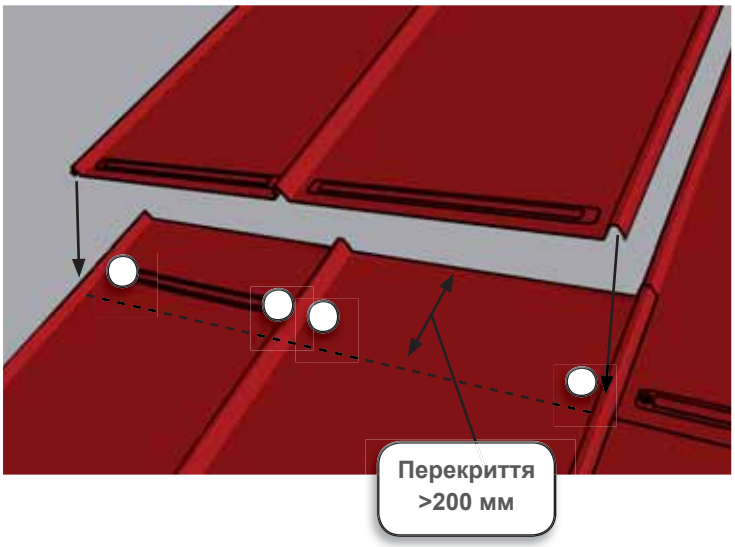


При нарощуванні листів покрівлі почергово укладайте листи у напрямі від карниза до гребеня. Порядок монтажу залежить від розташування пазів.

Перекриття листів покрівлі має становити не менше 200 мм. Листи необхідно закріплювати до лат біля горизонтальних ребер листів. Для того щоб правильно розташувати ребра, необхідно змонтувати листи таким чином, щоб ребра верхнього і нижнього листів були точно вирівняні один відносно одного.

Для того щоб забезпечити водонепроникність покрівлі, нанесіть ущільнювальний матеріал між листами в місцях закріплення самонарізними гвинтами.

## Звис покрівлі

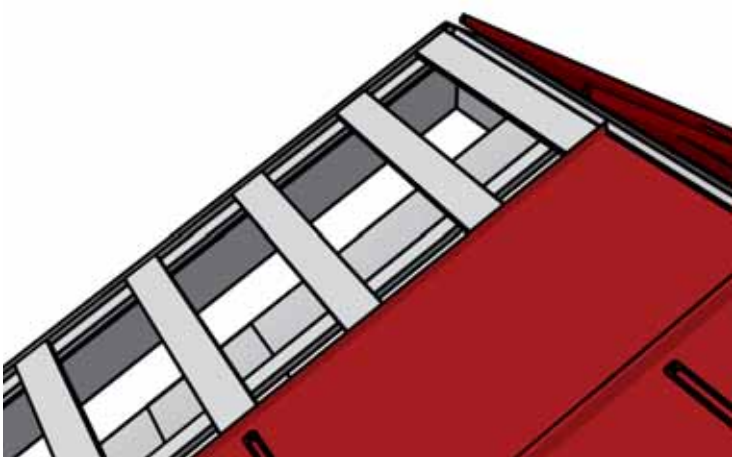

Змонтуйте всі повнорозмірні листи покрівлі. На даному етапі монтажу відкладіть листи, які не укладаються в повному розмірі.

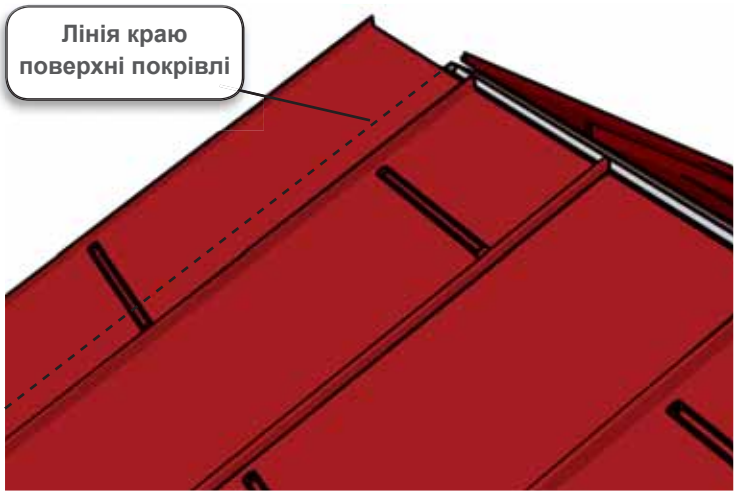


Накресліть лінію, що відповідає краю поверхні покрівлі, на листі, який виступає за звис покрівлі. Обріжте лист не вздовж зазначеної лінії, а на відстані 50 мм від лінії у напрямі поверхні покрівлі (див. відповідне детальне креслення на ст. 14).

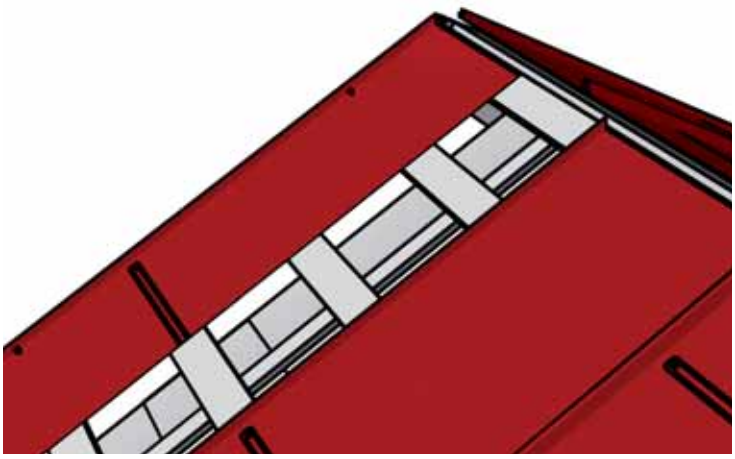

Спочатку укладіть лист, який виступає за звис покрівлі. Якщо необхідно, обріжте лист по ширині. Закріпіть лист за допомогою декількох самонарізних гвинтів.

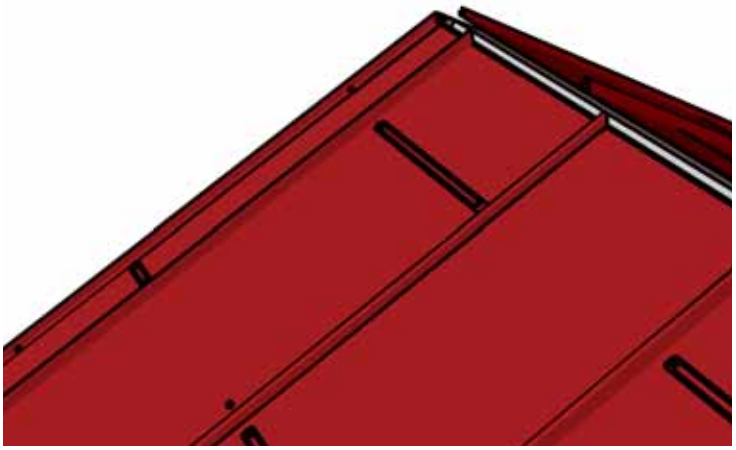

Укладіть залишковий лист покрівлі, стикуючи його з останнім повнорозмірним листом. Закріпіть залишковий лист по краю за допомогою декількох самонарізних гвинтів, щоб попередити зміщення листа під дією вітру. Остаточно закріпіть лист при встановленні торцевої планки.

## Покрівельні планки

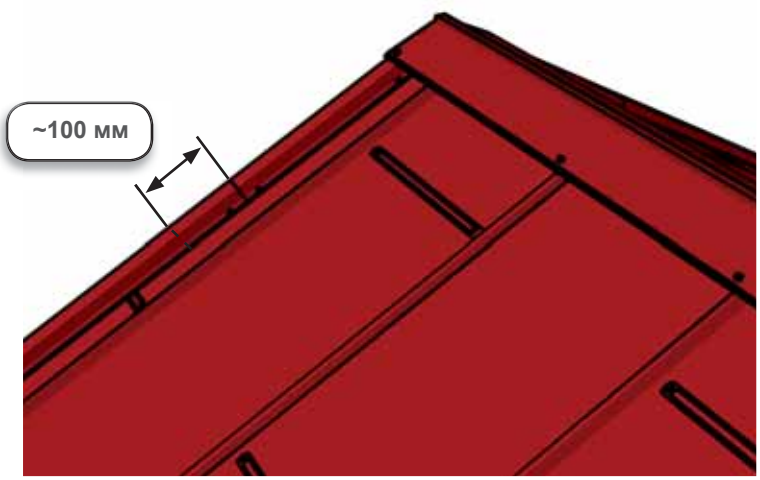


### Торцева планка

Торцева планка встановлюється в напрямку від карниза до гребеня. Зайва частина планки обрізається біля гребеня. Прикріпіть планку поверх листів покрівлі до торцевої дошки за допомогою самонарізних гвинтів, розташованих з кроком близько 1000 мм. Планка встановлюється з перекриттям не менше 100 мм.

### Гребеневий ущільнювач

Універсальний ущільнювач закріплюється на планку гребеня до встановлення її на дах. Для закріплення ущільнювача необхідно зняти з нього захисну плівку і притиснути ущільнювач на відстані близько 50 мм від краю планки у напрямі до гребеня.

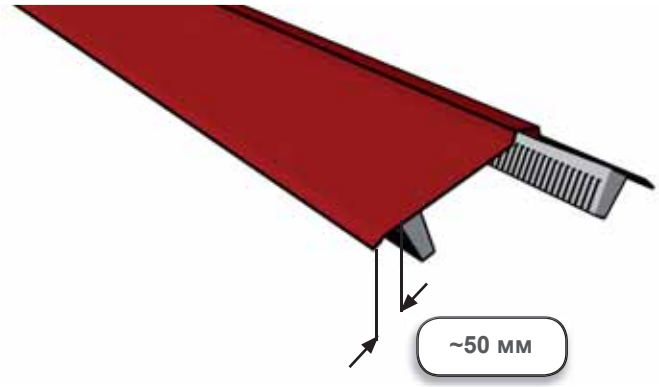


### Гребенева планка

Встановіть гребеневу планку на відповідне місце. Закріпіть її за допомогою самонарізних гвинтів зверху кожної хвилі. Планки встановлюються з перекриттям не менше 100 мм.

Примітка

Не з'єднуйте секції гребеневої планки між собою, оскільки при такому з'єднанні обмежується температурне подовження.

### Щорічне обслуговування

Для того щоб забезпечити тривалий термін експлуатації покрівлі, необхідно періодично перевіряти стан покрівлі і видаляти листя та гілки дерев. У нормальних умовах покрівля очищується водою під час дощів. Але після дощу на поверхні покрівлі можуть залишитися листя або гілки дерев, які необхідно видалити вручну. Внутрішні стики і водостічні системи необхідно очищувати один раз на рік.

### Очищення поверхні покрівлі

Очищення поверхні покрівлі потрібно виконувати за допомогою м'якої щітки і води. Для очищення можна використовувати миючі пристрої, в яких вода подається під тиском до 5 МПа (50 бар). Для видалення стійких плям використовуйте миючі розчини, призначені для очищення пофарбованих поверхонь. Виконуйте інструкції виробників миючих розчинів. Плями, що важко видаляються, можна видалити за допомогою тканини, змоченої в уайт-спіріті. Змивати миючий розчин необхідно у напрямі зверху вниз. Водостічні системи необхідно промивати водою.

### Видалення снігу

Сніг, як правило, не повинен накопичуватись на фарбованому даху або перевищувати показник максимального навантаження конструкцій даху.
Таким чином, якщо виникає потреба у видаленні снігу, то рекомендується не видаляти з даху сніг повністю, а залишати шар (приблизно 100 мм) для захисту покриття під час процесу видалення снігу.

- **Щорічно слід перевіряти наступне:**
  - Вентиляцію дахових конструкцій
  - Стан та кріплення елементів водостічної системи
  - Стан та кріплення елементів безпеки даху
  - Стан, герметичність та кріплення вентиляційних виходів
  - Стан ущільнювачів
  - Стан і надійність самонарізних гвинтів
  - Стан фарбового покриття на листах покрівлі і планках
- **У разі необхідності:**
  - Чистити дах
  - Прибирати та видаляти сніг
  - Прибирати опале листя, гілки дерев тощо.

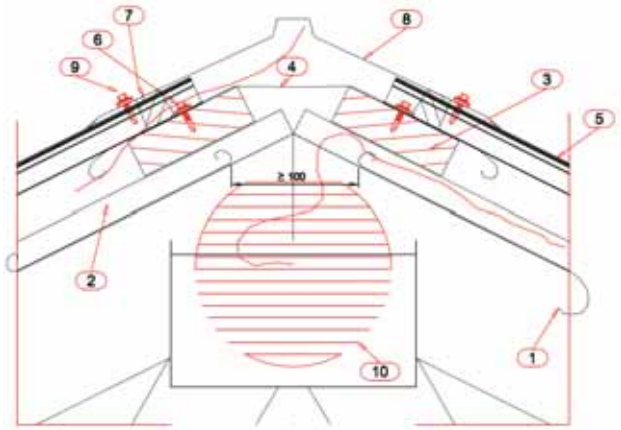


### Гребінь даху

1. Гідроізоляційний шар (вентиляційний зазор між гребенем даху не менше 100 мм)
2. Дерев'яна рейка, наприклад рейка 22 x 50 мм
3. Лата, наприклад дошка 32 x 100 мм
4. Шар гідроізоляції шириною близько 400 мм
5. Лист покрівлі Vintage™
6. Самонарізний гвинт
7. Універсальний ущільнювач
8. Гребенева планка пряма
9. Самонарізний гвинт (на кожній хвилі)
10. Вентиляція (за необхідності)

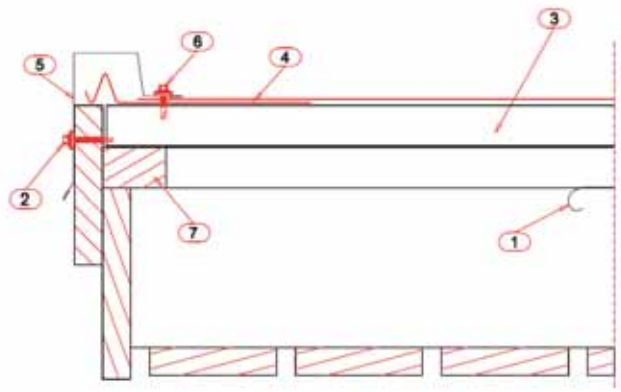


### Торець даху

1. Гідроізоляційний шар
2. Самонарізний гвинт
3. Лата, наприклад дошка 32 x 100 мм
4. Лист покрівлі Vintage™
5. Торцева планка
6. Самонарізний гвинт
7. Дерев'яна рейка, наприклад рейка 22 x 50 мм

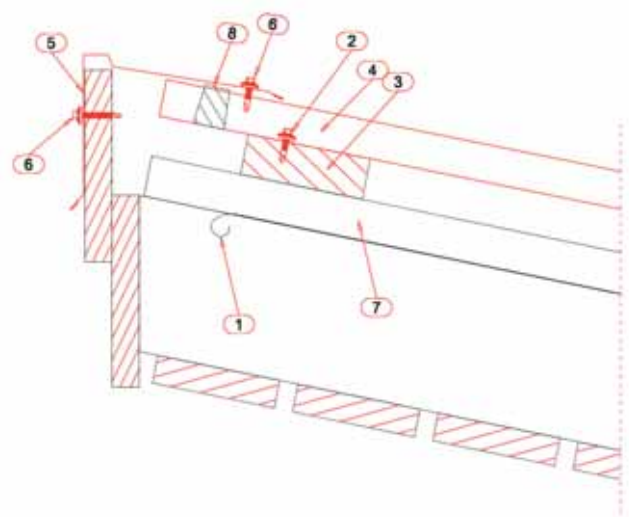


### Верхній карниз

1. Гідроізоляційний шар
2. Самонарізний гвинт
3. Лата, наприклад дошка 32 x 100 мм
4. Лист покрівлі Vintage™
5. Верхня карнизна планка
6. Самонарізний гвинт
7. Дерев'яна рейка, наприклад рейка 22 x 50 мм
8. Універсальний ущільнювач

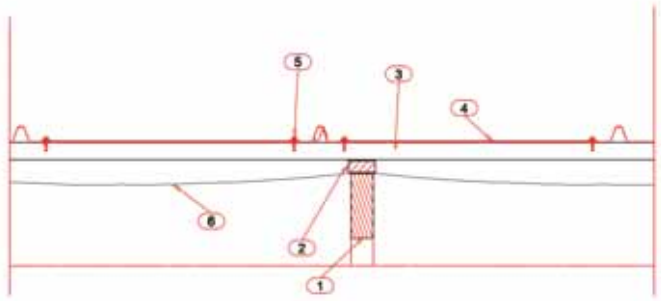


### Звис покрівлі

1. Поздовжній брус даху
2. Дерев'яна рейка, наприклад рейка 22 x 50 мм
3. Лата, наприклад дошка 32 x 100 мм
4. Лист покрівлі Vintage™
5. Самонарізний гвинт
6. Гідроізоляційний шар

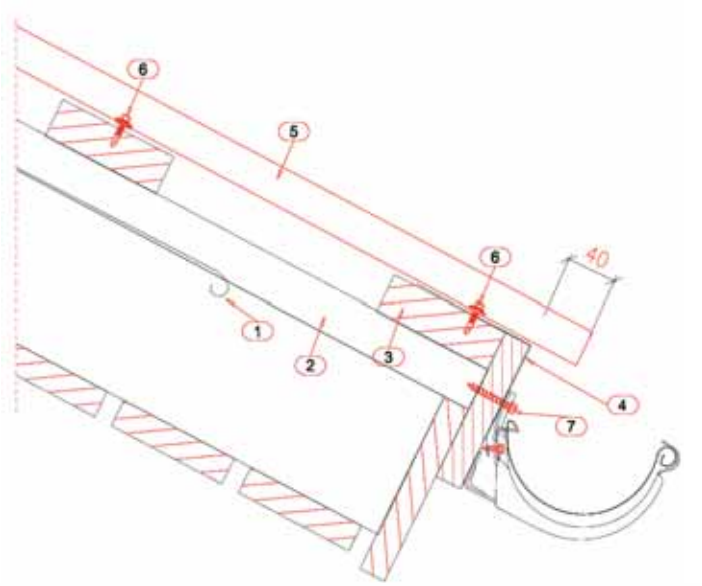


### Карниз

1. Гідроізоляційний шар
2. Дерев'яна рейка, наприклад рейка 22 x 50 мм
3. Лата, наприклад дошка 32 x 100 мм
4. Карнизна планка
5. Лист покрівлі Vintage™
6. Самонарізний гвинт
7. Самонарізний гвинт (для гака ринви)

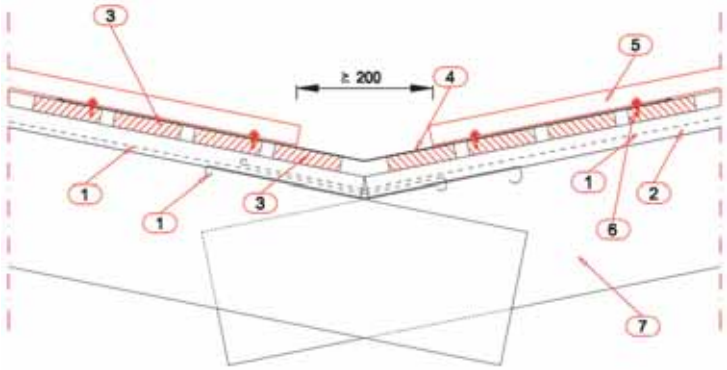


### Внутрішній стик

1. Гідроізоляційний шар
2. Нижній шар гідроізоляції, укладений вздовж внутрішнього стику. Шари гідроізоляції укладені з перекриттям
3. Дерев'яна рейка, наприклад рейка 22 x 50 мм
4. Дошка внутрішнього стику, наприклад дошка 32 x 100 мм
5. Лист покрівлі Vintage™
6. Самонарізний гвинт
7. Поздовжній брус покрівлі

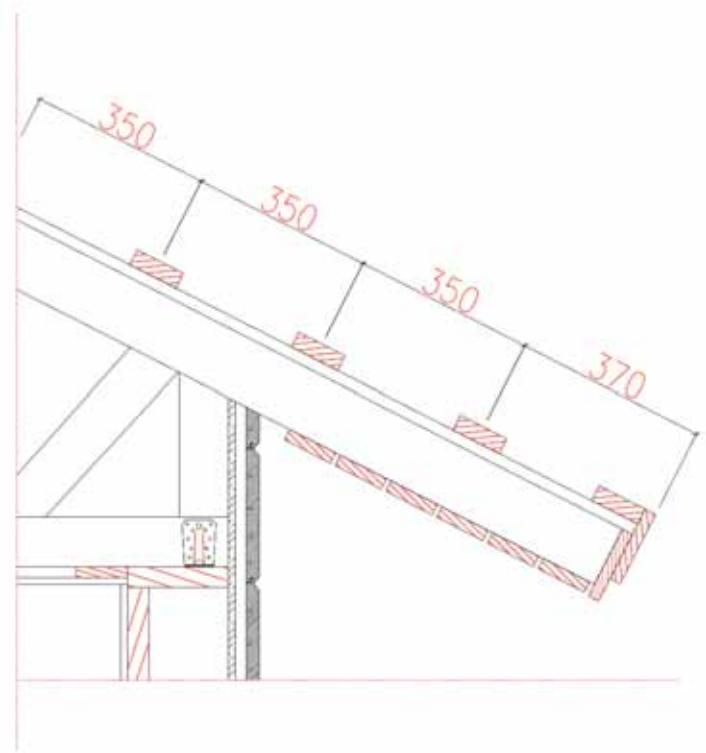


### Лати

Відстань від зовнішньої поверхні крайньої лати до середньої лінії другої лати становить 370 мм.

Відстань між середніми лініями наступних лат становить 350 мм.

Ruukki – спеціаліст у галузі металу, на якого Ви можете покластися, коли потребуєте матеріалів, компонентів, систем та комплексних рішень на основі металу.
Ми постійно розвиваємо нашу діяльність і товарний асортимент, щоб краще відповідати Вашим потребам.

R 2.2011 UA/08.2011/SEVEN Communications, 3000

**Центральний офіс «Руукки Україна»:**
03680, Київ, бульв. І. Лепсе, 4, «Сільвер Центр»
тел. 044 364 45 45, факс. 044 364 45 46

**Філії Ruukki:**

49000, Дніпропетровськ, вул. Набережна ім. Леніна, 17, оф . 607
тел. 056 770 41 06, факс 056 770 21 48

83000, Донецьк, вул. Університетська, 2а, оф. 404
тел. 062 312 58 91, факс 062 345 75 51

69057, Запоріжжя, пр-т. Леніна, 158, оф. 401
тел. 061 213 19 24, факс 061 213 18 77

76000, Івано-Франківськ, вул. Короля Данила, 16в
тел. 0342 55 93 88, факс 0342 55 94 13

39600, Кременчук, вул. Красіна, 89а, оф. 301, комплекс «Статус»
тел. 053 674 39 01

50086, Кривий Ріг, Дніпропетровське шосе, 16б, оф. 202
тел. 056 440 07 48, факс 056 440 00 12

91005, Луганськ, вул. Херсонська, 33, оф. 102
тел. 0642 50 80 00, факс 0642 50 81 00

43000, Луцьк, вул. Лесі Українки, 53
тел. 050 317 00 36

79053, Львів, вул. В. Великого, 16, оф. 209
тел. 032 241 71 83, факс 032 241 71 84

87515, Маріуполь, вул. Енгельса, 60, оф. 114
тел. 0629 41 19 50, факс 0629 41 08 65

54001, Миколаїв, Севастопольська, 3
тел. 051 247 61 50

65125, Одеса, вул. Осипова, 25
тел. 048 729 45 61, факс 048 729 45 69

33000, Рівне, вул. Степана Бандери, 46
тел. 0362 63 52 77

95017, Сімферополь, вул. Київська, 55/2
тел. 0652 51 24 04, факс 0652 51 24 05

40000, Суми, вул. Супруна, 11, 3-й поверх
тел. 0542 78 22 25, факс 0542 78 22 24

61022, Харків, вул. Сумська, 39, оф. 56
тел. 057 716 45 21, факс 057 716 45 22

29010, Хмельницький, вул. Чорновола, 88/1, комплекс «Олімп»
тел. 0382 72 00 87, факс 0382 72 00 29

18002, Черкаси, бульв. Шевченко, 242/1, оф. 701а
тел./факс 0472 33 03 76

58029, Чернівці, пр-т. Незалежності, 96, оф. 406
тел./факс 0372 58 40 88

www.ruukki.com.ua • www.ruukkidim.com.ua

Авторське право© 2010 Rautaruukki Corporation. Всі права захищені. Ruukki, Rautaruukki, More with Metals та найменування продукції Ruukki є знаками для товарів та послуг або зареєстрованими знаками корпорації Rautaruukki.